第154回北信越地区高等学校野球石川県大会（令和8年度春季）組み合わせ

県－石川県立野球場
市－金沢市民野球場
弁－末広野球場（弁慶スタジアム）
※番号の若い方が一塁側ベンチ
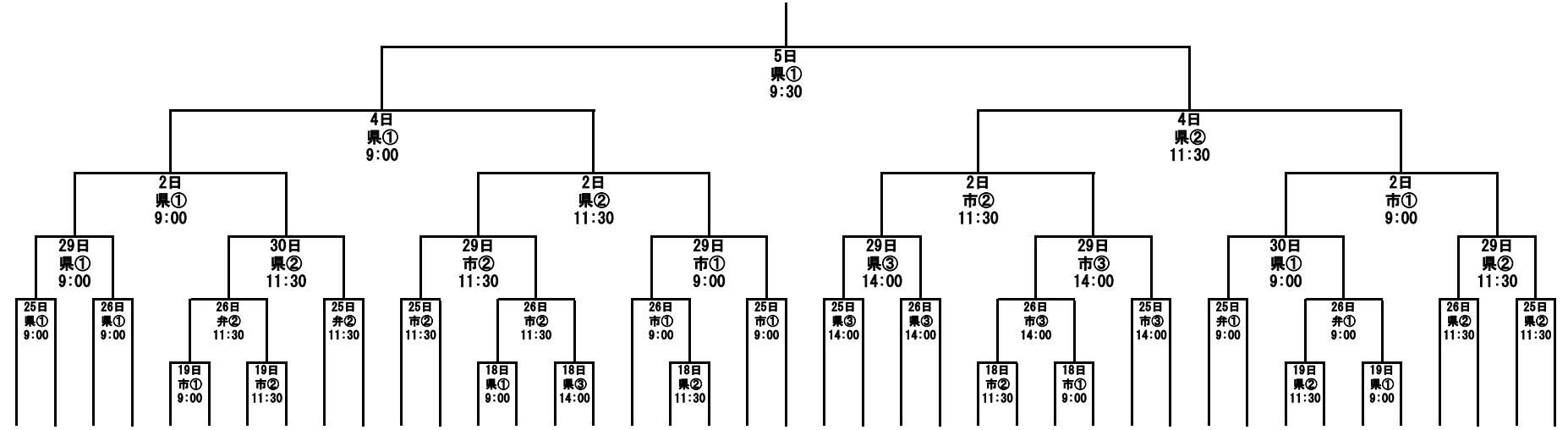
組合せ抽選会　4月13日（月）
大会日程　4月18日（土）～5月5日（火）